JA-111H TRB Interfejs modułu magistrali dla czujki przewodowej

Niniejszy dokument został przetłumaczony maszynowo z angielskiego oryginału. W przypadku jakichkolwiek niejasności lub wątpliwości prosimy odnieść się do oryginalnej wersji dokumentu. W przypadku napotkania błędów lub dalszych pytań prosimy skontaktować się z działem pomocy technicznej (dane kontaktowe można znaleźć na końcu niniejszego dokumentu).

*JA-111H TRB jest elementem składowym systemu **JABLOTRON** i służy do podłączenia czujki przewodowej z wyjściami NC/NO do magistrali centrali alarmowej. do magistrali alarmowej centrali. Zapewnia zasilacz dla czujki i raportuje jej aktywację, sabotaż i usterki.*

Przeznaczony jest do instalacji wewnątrz standardowej czujki przewodowej (z wyjściami stykowymi), ale dzięki przedłużonym przewodom może być również instalowany poza nią w zabezpieczonej puszce instalacyjnej. Moduł zajmuje jedną pozycję w systemie. Instalacja modułu powinna być wykonana przez przeszkolonego technika posiadającego ważny certyfikat wydany przez autoryzowanego dystrybutora. ***Produkt jest kompatybilny z centralami alarmowymi JA-100K, JA-101K, JA-106K, JA-102K, JA-103K, JA-107K i JA-108K.***

Instalacja

1. Proszę zainstalować moduł w odpowiednim miejscu w czujce lub wewnątrz
   zabezpieczonej puszce instalacyjnej w pobliżu czujki. Przewód można przedłużyć maksymalnie do 3 m. Gdy moduł jest instalowany wewnątrz czujki, należy upewnić się, że nie spowoduje on obwodu zwarcia z powodu słabego odłączenia.
2. Podłączyć przewody do czujki (zgodnie z rys. 1).

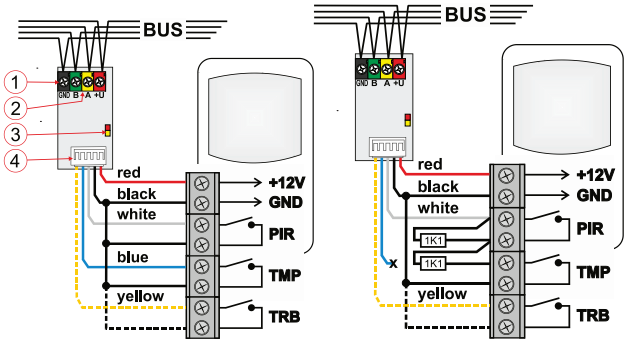

***Rysunek 1 i 2**: Opis wewnętrznej części produktu i podłączenie przewodów modułu*

***1** - zaciski magistrali; **2** - numer seryjny; **3** - żółta Lampka sygnalizująca LED wskaźnik awarii/nieprzypisanego urządzenia, czerwona Lampka sygnalizująca aktywację dowolnego wejścia; **4** - przewody połączeniowe, patrz poniższa tabela.*

Przewód	Znaczenie	Funkcja
Czerwony	+ 12 V	Zasilanie czujki
Czarny	GND	Wspólny przewód
Biały	INP	Wejście alarmu
Niebieski	TMP	Wejście sabotażu
Żółty	TRB	Wejście błędu

***Tabela 1**: Przewody modułu*

3. Proszę podłączyć kabel magistrali i włączyć zasilanie centrali alarmowej.

Podczas podłączania modułu do magistrali systemowej należy zawsze wyłączać zasilanie. Pobór prądu podłączonej czujki nie może przekraczać 50 mA (wyjście wyjściowe zasilacza modułu nie jest zabezpieczone przed przeciążeniem.

4. Centrala alarmowa musi znajdować się w trybie serwisu.
5. Proszę postępować zgodnie z instrukcją instalacji centrali alarmowej. Procedura podstawowa:
   a) Gdy urządzenie jest włączone, żółta dioda LED zaczyna wielokrotnie migać w celu wskazania, że moduł nie został przypisany do systemu.
   b) Proszę przejść do oprogramowania ***F-Link***, wybrać żądaną pozycję w oknie ***Urządzenia*** i uruchomić tryb przypisania, klikając opcję ***Przypisz***.
   c) Kliknąć przycisk "Skanuj/Dodaj nowe urządzenia magistrali", wybrać JA-111H TRB i potwierdzić jego przypisanie podwójnym naciśnięciem - żółta dioda LED zgaśnie.
6. Proszę zamknąć pokrywę czujki z zainstalowanym modułem w środku.

***Uwagi**:*

- Przypisz moduł można również poprzez naciśnięcie styku sabotażu podłączonej czujki (połączenie czarnego i niebieskiego przewodu razem) lub poprzez wprowadzenie kodu produkcyjnego za pomocą oprogramowania F-Link. Kod produkcyjny jest wydrukowany na naklejce pod kodem kreskowym na płytce drukowanej włączonego produktu.
- Jeśli zachodzi potrzeba usunięcia modułu z systemu, należy usunąć go z jego pozycji w centrali alarmowej.
- Nie wszystkie przewody muszą być podłączone. Jeśli instalacja nie spełnia odpowiedniej klasy bezpieczeństwa, można użyć tylko przewodów niezbędnych do danej aplikacji, a pozostałe przewody odłączyć przed zwarciem. Ich funkcję można dezaktywować w Ustawieniach wewnętrznych urządzenia peryferyjnego.

Ustawianie właściwości modułu

Właściwości modułu można ustawić w oknie ***Urządzenia*** oprogramowania F-Link. Proszę użyć opcji ***Ustawienia wewnętrzne*** w pozycji czujki, aby otworzyć okno dialogowe, w którym można ustawić:

Wskazania diody LED: Wskazania ustawień fabrycznych są **włączone**. Funkcja służy do włączania / wyłączania wskazania LED czerwonej diody LED (3). Dioda LED reaguje na aktywację dowolnego wejścia modułu.

Wejście INP: Domyślnie jest ono **włączone** w trybie NC (C podłączone do GND). Wejście można również ustawić jako **podwójnie zbalansowane**. Przy podwójnie zbalansowanym wejściu INP, wejście TMP F-Link jest automatycznie wyłączane i blokowane. Wejście może zostać całkowicie **wyłączone** i żadna aktywacja nie będzie raportowana do systemu. Następującą opcją jest **Roller**, który reaguje na krótkie powtarzające się impulsy z czułością regulowaną na dwóch poziomach: Impuls 1 = aktywacja przez 3 impulsy do max. 2 minut; Impuls 2 = aktywacja 5 impulsami do max. 2 minuty. W trybie Roller wejście jest dezaktywowane przez 10 s po jego wyzwoleniu.

Gdy wejście INP jest aktywne, wyświetlane są inne opcje ustawień:

Odwrócona reakcja wejścia: Domyślnie ma reakcję NC, ale można ją zmienić na reakcję NO.

Tryb impulsowy: Tryb stanu jest domyślnie ustawiony fabrycznie. Jeśli parametr jest włączony, wejście zaczyna reagować impulsowo. Idealny dla czujników impulsowych (na przykład czujników ruchu).

Opóźnienie reakcji wejścia INP: Filtr czasowy zwiększający odporność na fałszywe alarmy - można go ustawić w zakresie od 0,1 s do 300 s, aby określić, jak długo wejście INP musi być aktywne, aby zostało wyzwolone w centrali alarmowej.

Wejście TRB: Wejście to jest fabrycznie ustawione na Wyłączone (dotyczy GRADE 2), w związku z czym jego aktywacja nie będzie raportowana do systemu (jeśli ustawiony jest profil systemu GRADE 3, wejście to jest automatycznie przełączane w tryb "usterka").

Wybierając opcję Usterka, aktywacja podłączonego wejścia czujki spowoduje raportowanie usterki w pozycji modułu (normalnie podłączonego do GND = NC). Wybierając opcję Antymasking, aktywacja wejścia w niezabezpieczonym stanie strefy będzie raportowana jako usterka, a w stanie zabezpieczonym jako usterka + alarm (normalnie podłączone do GND = NC). Przeznaczona do podłączania czujek z funkcją antymaskingu.

Odwrócona reakcja TRB: Domyślnie ma reakcję NC, ale można ją zmienić na reakcję NO.

Wspólna aktywacja TRB i INP uruchamia antymasking: Ten parametr może być aktywowany tylko wtedy, gdy wejście TRB jest ustawione na reakcję "błąd".

Opóźnienie reakcji wejścia TRB: Ustawienie fabryczne dla GRADE 3 wynosi 0,1 s i wartości tej nie można zmienić. Ustawienie dla GRADE 2 wynosi 0,5 s (ustawienia 0,1 s...300 s). Ustawienie opóźnienia określa, jak długo wejście TRB musi być aktywne, aby nastąpiła jego aktywacja.

Wejście TMP: Domyślnie jest ono **włączone** w trybie NC (C podłączone do GND). Wejście może być całkowicie **wyłączone** i żadna aktywacja nie będzie raportowana do systemu.

Odwrócona reakcja TMP: Domyślnie jest to reakcja NC, ale można ją zmienić na reakcję NO.

Producent gwarantuje jedynie prawidłowe działanie tego modułu. Nie może jednak zagwarantować poprawnego działania podłączonej czujki. Dlatego zalecamy stosowanie czujek magistrali JABLOTRON 100.

Aby ustawić właściwości modułu zgodnie z Klasyfikacją stopnia bezpieczeństwa, proszę wybrać standard w zakładce parametrów w oprogramowaniu F-Link - "profile systemu".

JABLOTRON a.s.
Pod Skalkou 4567/33 | 46601 | Jablonec n. Nisou
Czech Republic | www.jablotron.com

JA-111H TRB Interfejs modułu magistrali dla czujki przewodowej

Dane techniczne

Zasilanie	*z magistrali alarmowej 12 V DC (8...15 V)*
Spoczynkowy pobór prądu	*5,2 mA*
	(+ pobór podłączonych urządzeń)
	wszystkie wejścia podłączone do GND
Maksymalny pobór prądu	*11 mA*
	(+ pobór podłączonych urządzeń)
Maksymalny dopuszczalny prąd podłączonej czujki	*50 mA*
Typ urządzenia sterującego (ACE)	*typ B*
Wymiary	*18,1 x 31,5 x 12 mm*
Długość przewodu	*300 mm (nie można przedłużyć)*
Waga	*8 g*
Klasyfikacja	*Stopień bezpieczeństwa 3 / Klasa środowiskowa II*
	(zgodnie z normą EN 50131-1)

Uwaga: Obowiązuje tylko wtedy, gdy jest wbudowany w obudowę z certyfikatem stopnia bezpieczeństwa 3 lub wyższym.

Środowisko pracy	*Wewnętrzne ogólne*
Zakres temperatury pracy	*-10 °C do +40 °C*
Średnia wilgotność	*75 % RH, bez kondensacji*
Organizacja certyfikująca	*Trezor Test s.r.o. (nr 3025), Kiwa Nederland b.v.*
Zgodność z	*EN 55032, EN 50130-4, EN 50131-3,*
	T 031, EN IEC 63000

JABLOTRON a.s. niniejszym oświadcza, że JA-111H TRB jest zgodny z odpowiednimi unijnymi przepisami harmonizacyjnymi: Dyrektywy nr: 2014/30/UE, 2011/65/UE. Oryginał oceny zgodności można znaleźć na stronie www.jablotron.com - strefa Downloads.

Uwaga: Prawidłowa utylizacja tego produktu pomoże zaoszczędzić cenne zasoby i zapobiegnie potencjalnym negatywnym skutkom dla zdrowia ludzkiego i środowiska, które mogłyby wyniknąć z niewłaściwego postępowania z odpadami. Proszę zwrócić produkt do sprzedawcy lub skontaktować się z lokalnymi władzami w celu uzyskania dalszych informacji na temat najbliższego wyznaczonego punktu zbiórki odpadów.